Code article: E7136
CONNECT
Lave-mains 34 x 34 x 44 cm

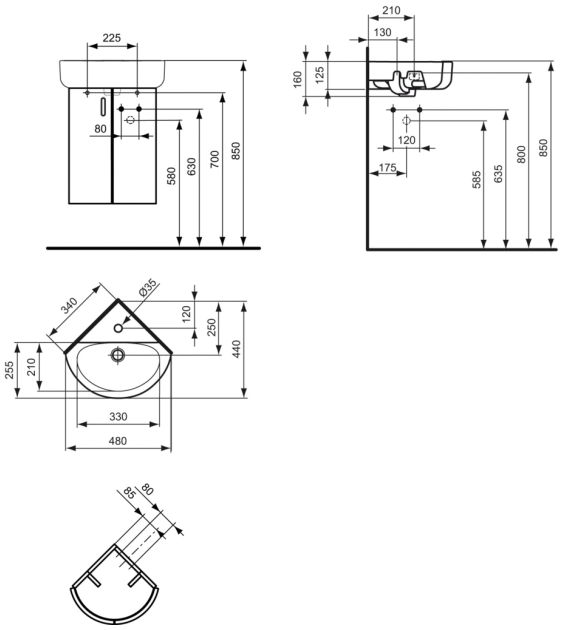

Lave-mains d'angle Arc

Poids : 9,9 kg

Peut s'installer avec :
meuble d'angle - réf. E6848..

En grès fin
Percé 1 trou central pour la robinetterie
Fixation murale par 2 tire-fonds non fournis

Finitions*

01

Variantes du produit

VASQUE 55 X 46 CM	E7978

*Finitions: 01 = Blanc