GEBERIT

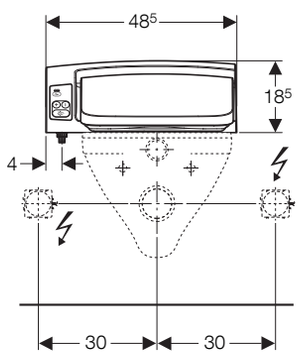

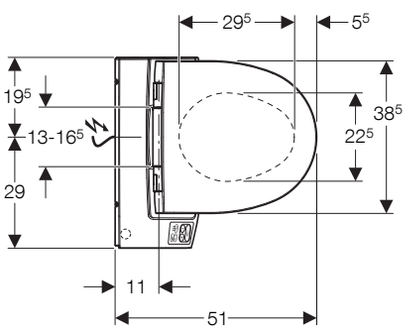

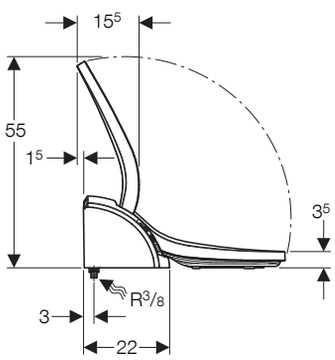

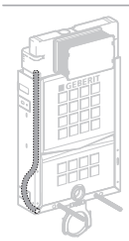

UP300, UP320

+ 249.801.00.1

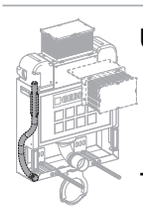

UP200, H:82 cm

+ 240.634.00.1

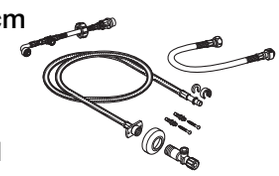

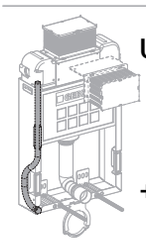

UP200, H:98 cm

+ 240.635.00.1

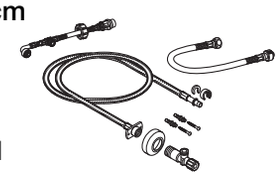

+ 241.586.00.1

3/8"

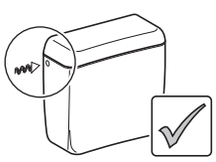

+ 115.438.00.1

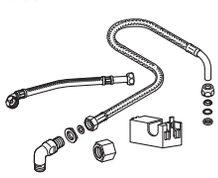

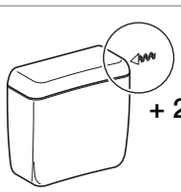

+ 240.396.00.1

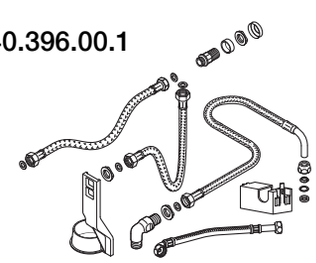

B786-001&BDC © 01-2009

Sécurité

Clientèle visée et qualification

Le produit Geberit ne doit être monté que par un installateur en sanitaire possédant la formation adéquate, dans le respect des instructions de montage et des consignes de sécurité.

Utilisation

Les modules AquaClean 5000 et AquaClean 5000*plus* ne doivent être utilisés que comme élément attenant pour les céramiques de WC avec réservoir apparent ou réservoir encastré.

L'AquaClean 5000 et l'AquaClean 5000*plus* ne doivent pas être montés dans des locaux dans lesquels il peut geler. La température ambiante minimale est de 10 °C.

Explication des symboles

Symbole	Signification
	Tenir particulièrement compte de l'opération.

Contact

Pour tout renseignement ou question techniques, veuillez vous adresser à la société de distribution Geberit compétente ou consulter www.geberit.com.

Caractéristiques techniques

Fréquence du réseau	50 - 60	Hz
Tension nominale	230	V c.a.
Longueur du câble d'alimentation	2	m
Puissance absorbée	850	W
Plage de pression d'alimentation	1 - 10	bar
Humidité	max. 95	% relativ
Poids net	6,3	kg

Montage

Différences de montage

Ces instructions de montage montrent le montage de l'élément attenant AquaClean 5000*plus*. Les étapes pour l'élément attenant AquaClean 5000 ne sont pas montrées mais sont identiques.

AquaClean 5000

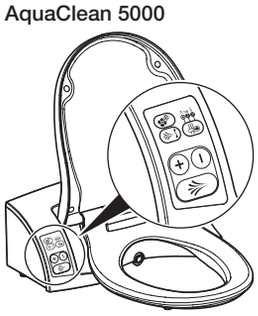

AquaClean 5000*plus*

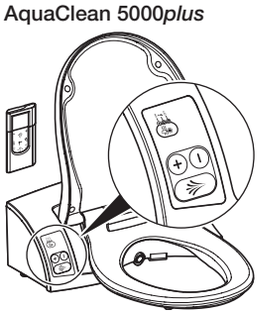

Le montage se compose des étapes suivantes :
- Brancher l'alimentation en eau et effectuer le raccordement électrique
- Monter l'élément attenant sur la céramique des WC
- Brancher l'élément attenant sur l'alimentation
- Effectuer le raccordement électrique de l'élément attenant

L'élément attenant peut être branché sur l'alimentation avec un réservoir apparent ou un réservoir encastré.

Conditions requises
- Raccordement électrique mis à la terre présent
- Alimentation en eau présente
- Dimension de la céramique des WC contrôlée quant à sa compatibilité avec AquaClean 5000, AquaClean 5000*plus* (gabarit de test 998.425.00.0)

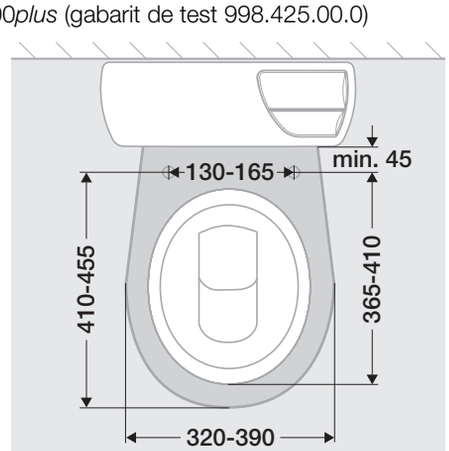

B786-001&BDC © 01-2009

Alimentation en eau sur les réservoirs apparents

Le set de raccordement d'eau nécessaire dépend du type d'alimentation en eau. Les sets de raccordement d'eau suivants sont disponibles :

- Alimentation sur le côté gauche
  → Inclus dans le set de raccordement d'eau
- Alimentation arrière au milieu
  → Set de raccordement d'eau réf. 115.438.00.1
- Alimentation sur le côté droit
  → Set de raccordement d'eau réf. 240.396.00.1

1 Déterminer la position de l'alimentation en eau (sur le côté gauche, à l'arrière au milieu ou sur le côté droit)

2 Vérifier que le set de raccordement d'eau est adéquat

3 Brancher l'alimentation en eau selon les instructions de montage du set de raccordement d'eau ci-jointes

Alimentation en eau des réservoirs encastrés

Le set de raccordement d'eau nécessaire dépend du modèle de réservoir. Les sets de raccordement d'eau suivants sont disponibles:

- Réservoir encastré UP300 / UP320 avec fourreau
  → Set de raccordement d'eau réf. 249.801.00.1
- Réservoir encastré UP200, hauteur d'élément 82 cm avec fourreau
  → Set de raccordement d'eau réf. 240.634.00.1
- Réservoir encastré UP200, hauteur d'élément 98 cm avec fourreau
  → Set de raccordement d'eau réf. 240.635.00.1

1 Vérifier si le réservoir encastré possède déjà un fourreau prémonté

L'étiquette sur la plaque de protection sous la plaque de déclenchement indique si le réservoir encastré possède un fourreau prémonté ou non. Si le réservoir ne possède pas de fourreau prémonté, il est possible de brancher l'alimentation en eau visiblement au-dessus du carrelage / de l'enduit ou avec un raccordement externe.

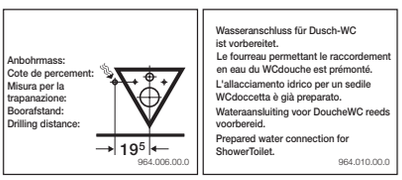

2 Vérifier le type du réservoir encastré et la hauteur du bâti-support

3 Vérifier que vous disposez d'un set de raccordement d'eau adéquat

4 Brancher l'alimentation en eau selon les instructions de montage du set de raccordement d'eau ci-jointes

Monter l'élément attenant sur la céramique des WC

1 Visser la tubulure de filtre sur la partie inférieure

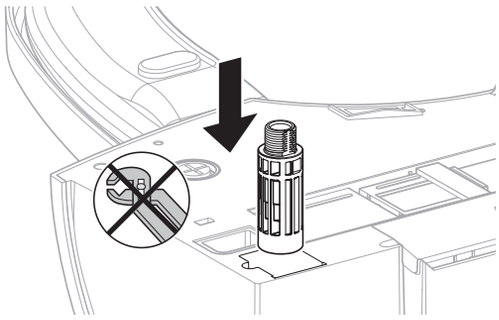

2 Vérifier de quel côté de la céramique des WC, l'alimentation sur secteur se trouve

3 Suivant la position, poser le câble d'alimentation secteur sur la partie inférieure vers la gauche ou la droite

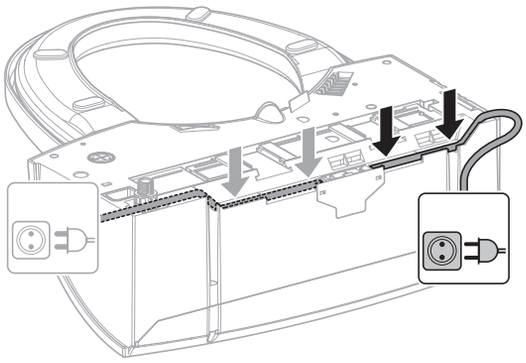

B786-001&BDC © 01-2009

4 Noter le numéro de série indiqué sur la plaque signalétique et le reporter sur la carte de garantie (A) ou décoller de l'emballage l'étiquette avec le numéro de série et le coller sur la carte de garantie (B)

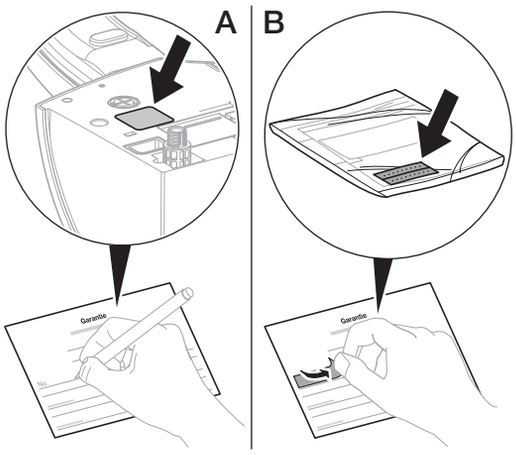

5 Bien visser le coude de raccordement à l'électrovanne

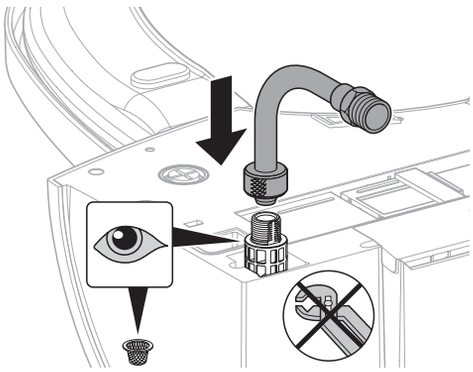

6

Sur les céramiques de WC sans trous traversants (trous borgnes) pour fixer l'élément attenant, utiliser la plaque d'adapteur (réf. 240.495.00.1) et la monter selon les instructions de montage ci-jointes.

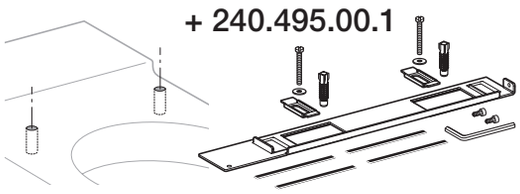

7 Introduire les vis de fixation

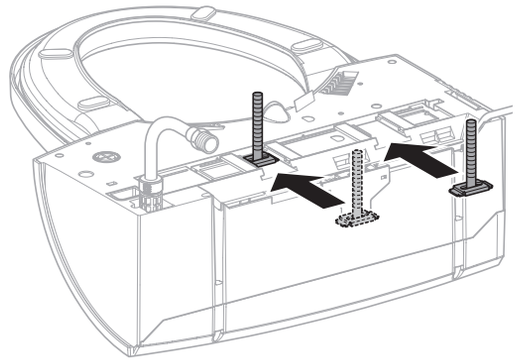

8 Poser l'élément attenant avec les vis de fixation sur la céramique des WC et visser sans serrer les écrous à oreilles

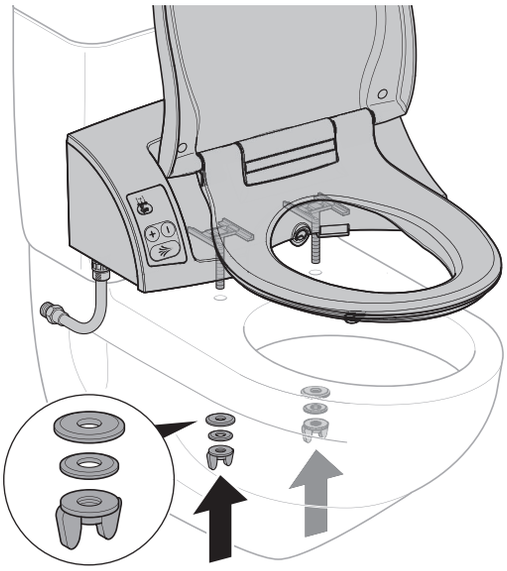

B786-001&BDC © 01-2009

9 Bien orienter l'élément attenant et serrer fermement les écrous à oreilles

10

Si les tampons d'égalisation ne sont pas positionnés de manière uniforme sur la céramique des WC, l'élément attenant peut être endommagé.

Vérifier la position des tampons d'égalisation et les remplacer en cas de besoin

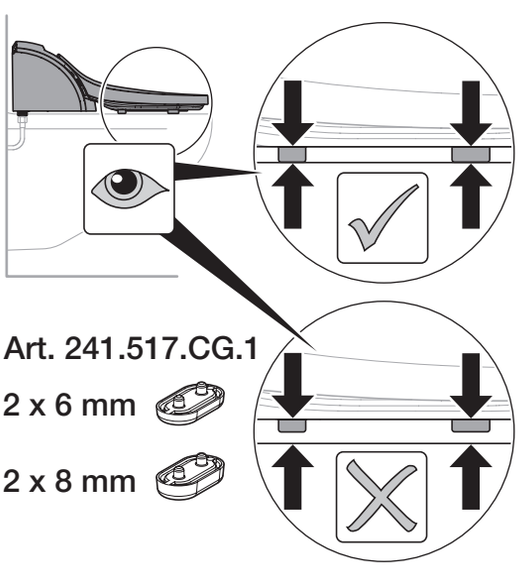

11 Ouvrir le compartiment à filtre

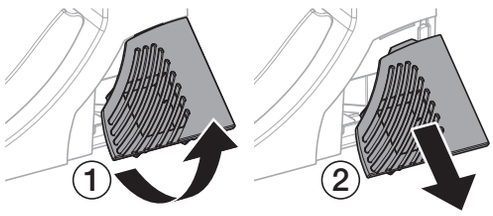

12 Ôter le filtre à charbon actif de la poche et le mettre en place dans le compartiment à filtre

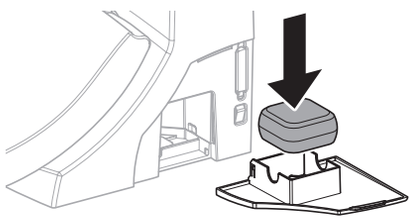

13 Refermer le compartiment à filtre

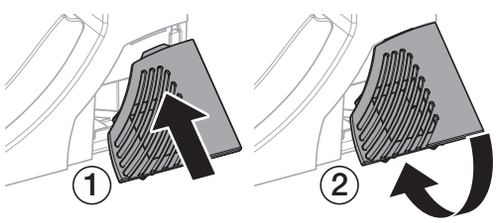

B786-001&BDC © 01-2009

Brancher l'élément attenant sur l'alimentation

L'élément attenant se branche différemment sur les réservoirs encastrés ou apparents suivant le raccordement d'eau.

Conditions requises

L'alimentation en eau du réservoir encastré ou du réservoir apparent est réalisée.

1 Fermer le robinet d'arrêt général

Sur un réservoir encastré, l'élément attenant peut être branché sur le robinet équerre selon les instructions de montage jointes au set de raccordement d'eau.

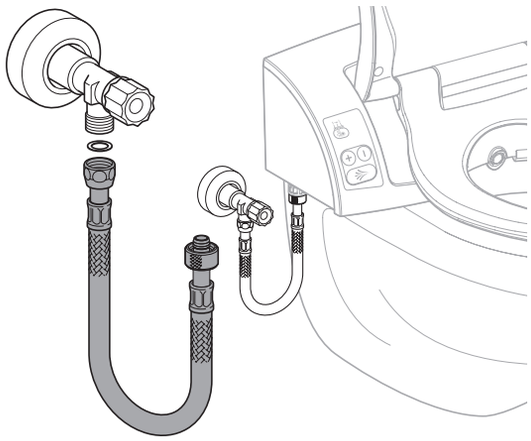

Sur un réservoir apparent, l'élément attenant peut être branché sur le robinet équerre selon les étapes suivantes ou les instructions de montage jointes au set de raccordement d'eau.

2 Prendre la mesure de l'alimentation en eau

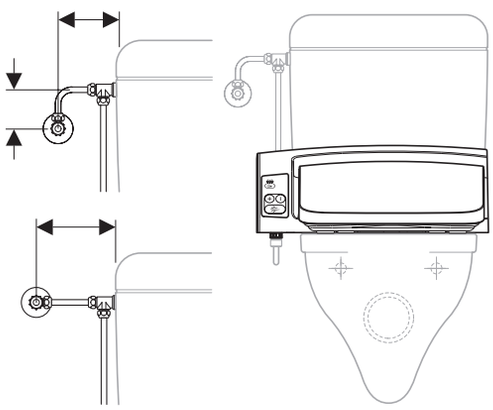

3 Brancher l'alimentation en eau sur le coude de raccordement

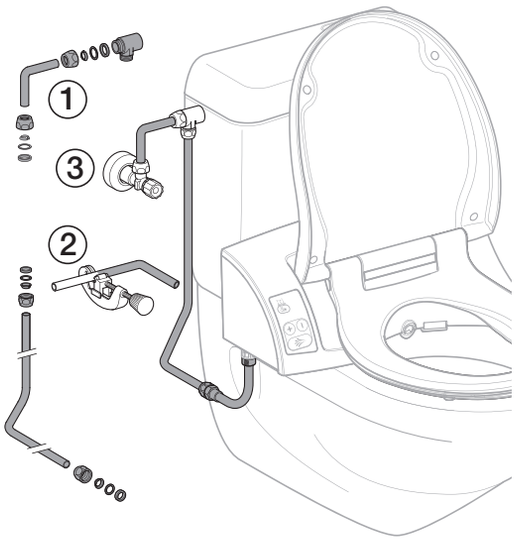

4 Desserrer le coude de raccordement de l'élément attenant et le tourner vers le bas

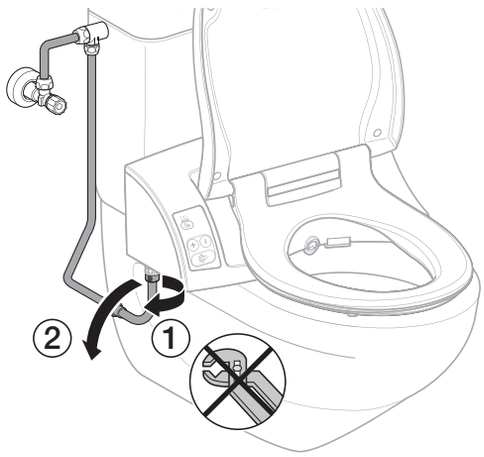

5 Ouvrir le robinet d'arrêt général

B786-001&BDC © 01-2009

6 Ouvrir le robinet équerre et rincer la conduite

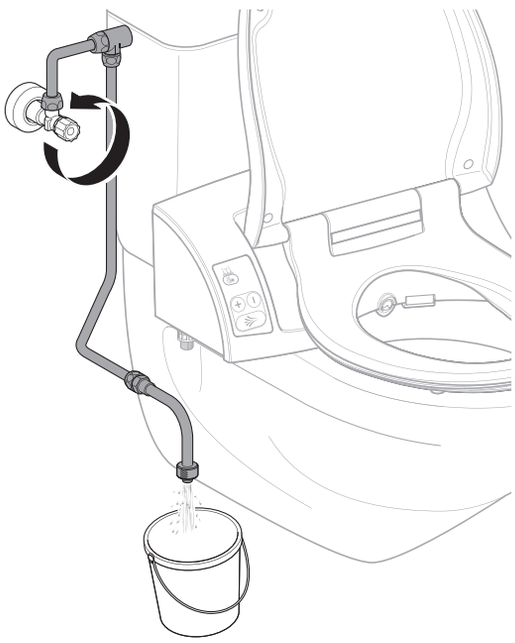

7 Refermer le robinet équerre, tourner le coude de raccordement vers le haut et le raccorder à l'élément attenant

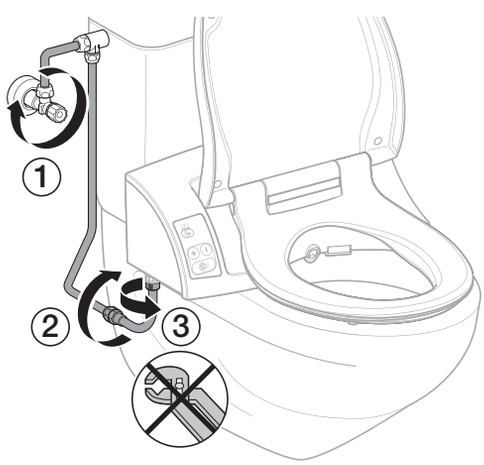

8 Ouvrir le robinet équerre

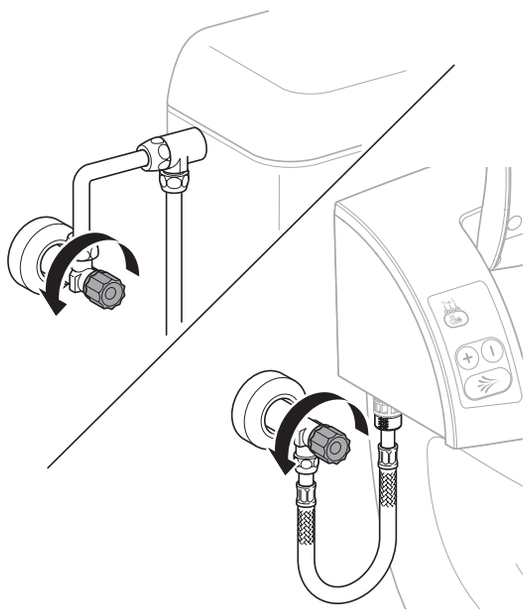

B786-001&BDC © 01-2009

Procédure d'essai après le montage

Contrôler les fonctions avec la commande fixe

1 Enficher la prise électrique

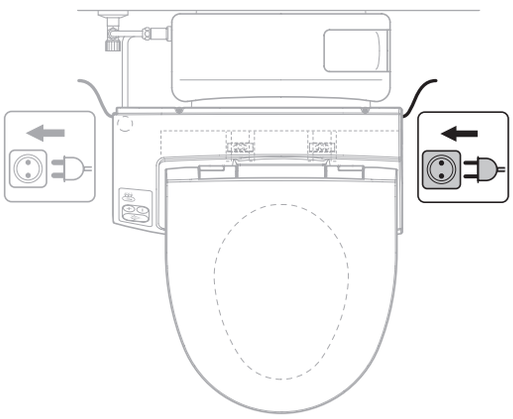

2 Ouvrir le compartiment à filtre

3 Brancher l'interrupteur principal

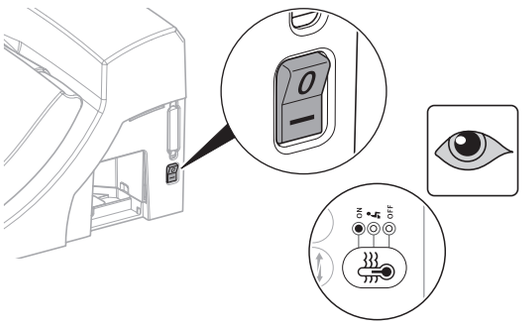

4 Refermer le compartiment à filtre

5 Poser le cache de protection anti-éclaboussures sur l'élément attenant

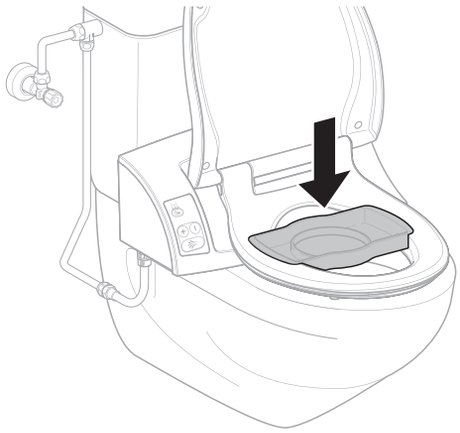

6 Recouvrir de la main l'optique infrarouge de détection d'utilisateur

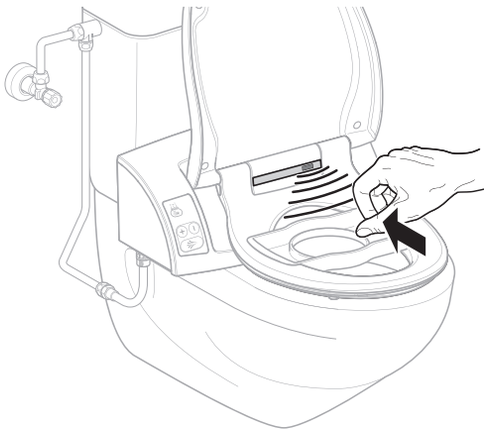

7 L'absorption d'odeurs démarre automatiquement au bout de 4 à 6 s. Pour lancer manuellement l'absorption d'odeurs, appuyer sur la touche (marche / arrêt)

AquaClean 5000

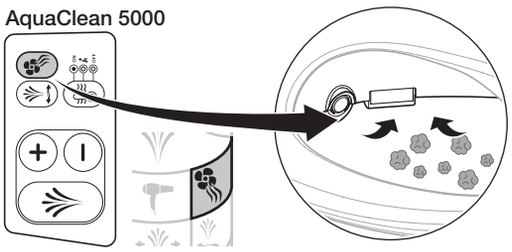

AquaClean 5000*plus*

B786-001&BDC © 01-2009

La buse de la douchette est nettoyée automatiquement avant et après chaque fonctionnement de la douchette.

8 Appuyer sur la touche Douche de la commande fixe: Le bras de la douchette se déploie et la douche démarre

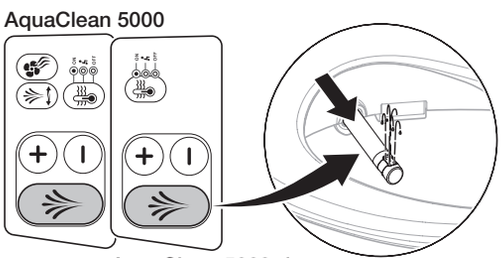

9 Augmenter ou réduire la puissance du jet de la douchette en appuyant sur les touches

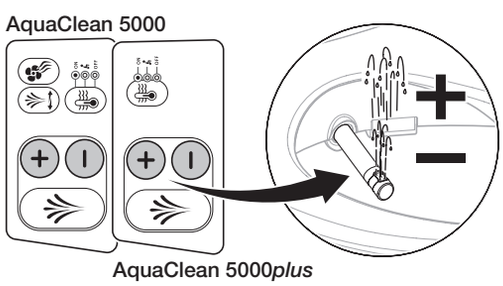

10 Lancer et arrêter l'oscillation en appuyant sur la touche

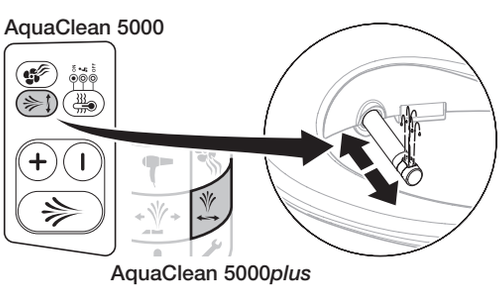

11 Attendre 3 min. Appuyer de nouveau sur la touche Douchette et vérifier si l'eau est à température du corps

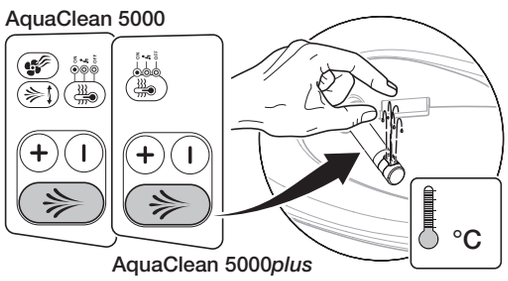

Si la température de stockage ou pendant le transport dépasse 45 °C, le thermostat de sécurité s'enclenche.

12 Si l'eau est froide, réinitialiser le thermostat de sécurité

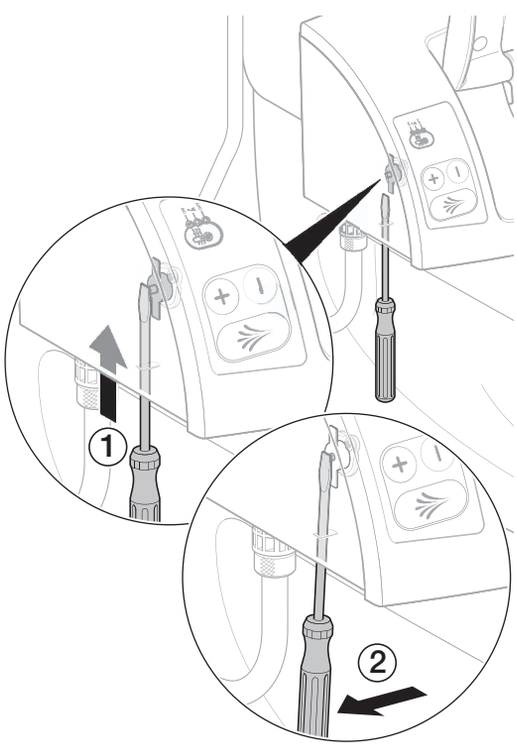

B786-001&BDC © 01-2009

Contrôle des fonctions de l' AquaClean 5000*plus* avec la télécommande

Conditions requises

Les fonctions ont été contrôlées sur la commande fixe et celle-ci est prête à être utilisée.

1 Insérer les piles dans la télécommande

La distance de la télécommande par rapport à l'élément attenant doit être inférieure à 1 m lors de l'insertion des piles pour que la télécommande puisse détecter l'élément attenant lors de la mise en service.

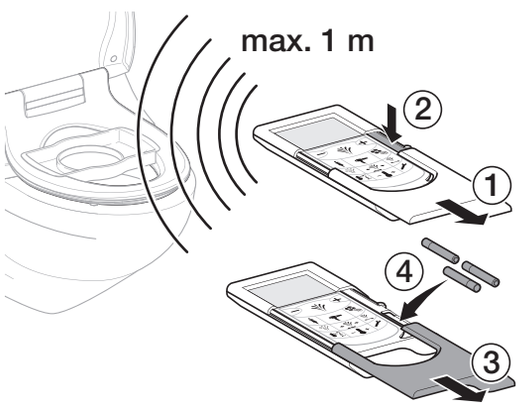

2 Recouvrir de la main l'optique infrarouge de détection d'utilisateur

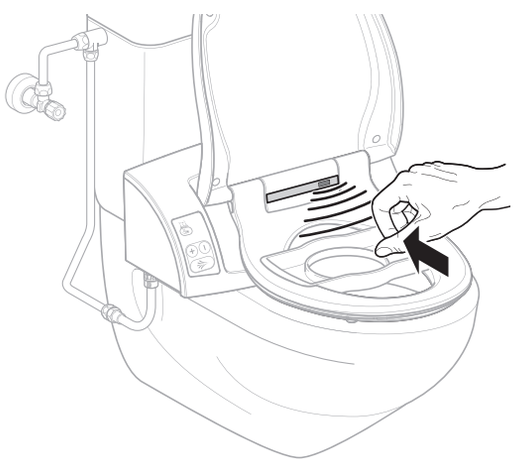

3 Mise en marche et arrêt manuels de l'absorption d'odeurs

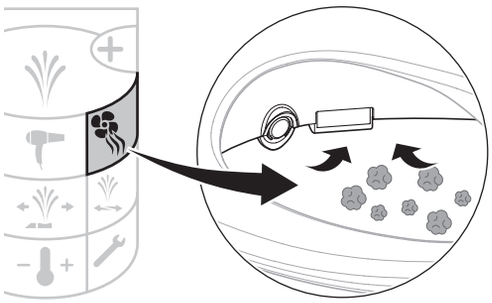

4 Appuyer sur la touche Douche: Le bras de la douchette se déploie et la douche démarre

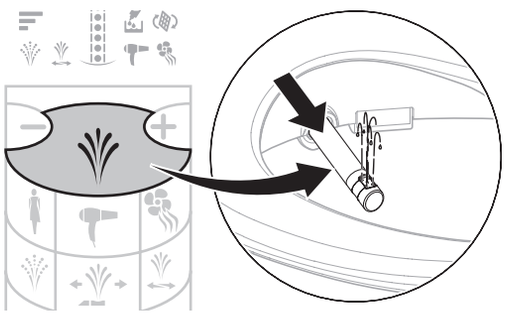

5 Augmenter ou réduire la puissance du jet de la douchette en appuyant sur les touches

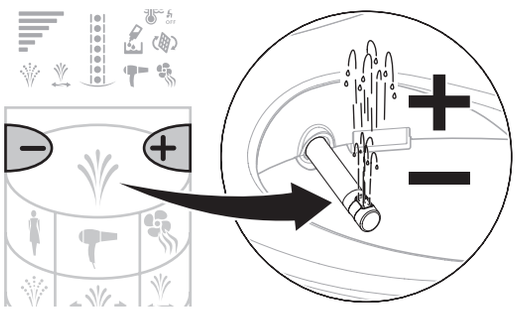

B786-001&BDC © 01-2009

6 Lancer et arrêter l'oscillation en appuyant sur la touche

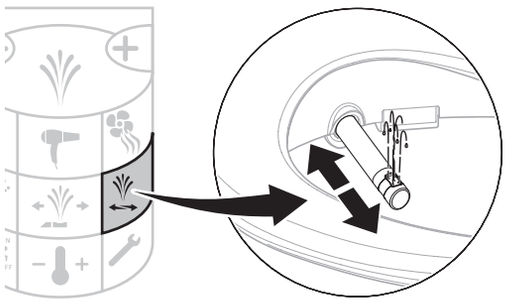

7 Lancer et arrêter la douchette pour dames en appuyant sur la touche

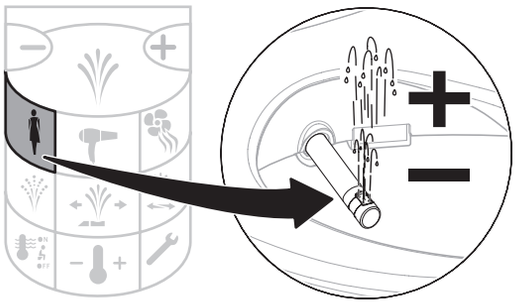

Première mise en route

Rendre l'élément attenant prêt à être utilisé

Conditions requises

Le contrôle du fonctionnement de la commande fixe et de la télécommande a été réalisé avec succès.

1 Ôter le cache de protection anti-éclaboussures

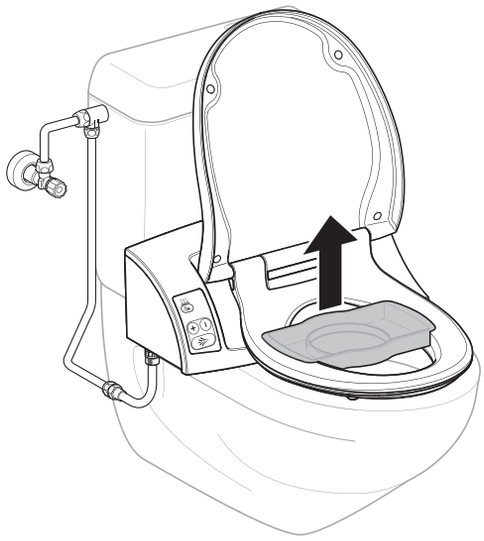

2 Nettoyer l'élément attenant

Réception

Remettre l'élément attenant au client

1 Instruire le client du fonctionnement de la commande

2 Expliquer les consignes d'entretien et de nettoyage au client

3 Remettre les documents destinés au client final au client

4 Remplir la carte de garantie avec le client (documents destinés au client final) et l'envoyer à Geberit

B786-001&BDC © 01-2009